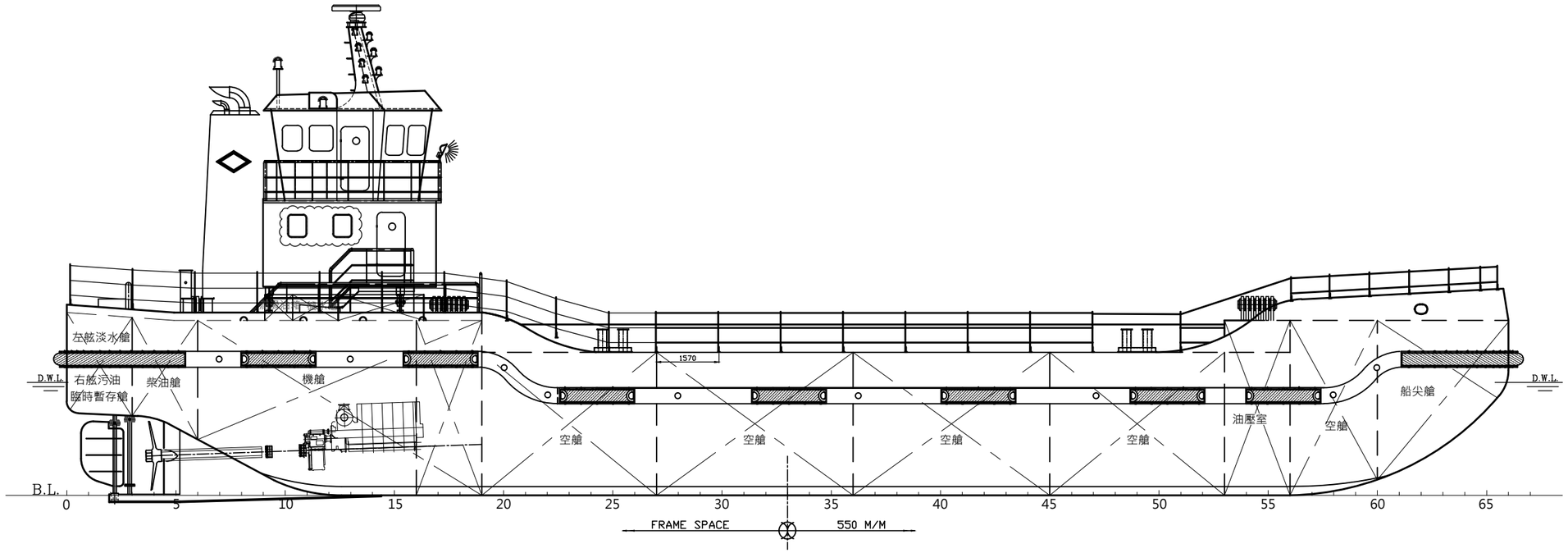

主要尺寸

總長(LOA):	36.30 M
船寬(B):	10.50 M
模深(D):	3.60 M
設計滿載吃水:	2.841M
肋骨間距:	0.55 M

操作室

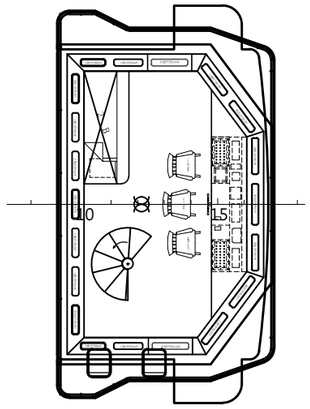

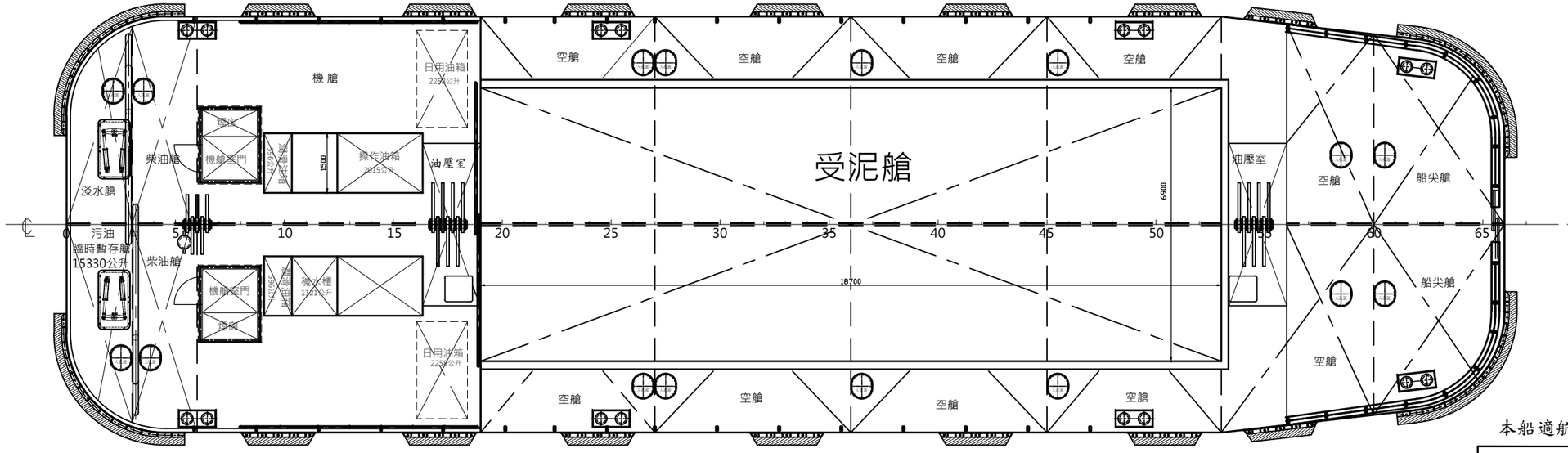

人員休息室

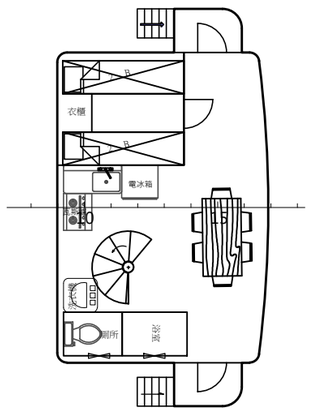

本船適航沿海水域

FINISHED PLAN

SHIIP NAME		皇 昌 35 號	
HULL NO.		OWNER	CLASS
		皇昌營造股份有限公司	
SHIP TYPE		300M³自航全開式受泥船	DWG. NO: H001
MANAGER BY	Chen bary	一 般 佈 置 圖 GENERAL ARRANGEMENT	SCALE: A1:1/60
CHIEF BY	Chen bary		FILE NO:
CHECKED BY	Chen bary		
DESIGN BY	Chen bary		DATE: 2022.09.17
DRAWN BY	Chen bary		
鴻 誠 造 船 有 限 公 司			